KATO

NK-160

《全油圧式》

トラッククレーン

KATO WORKS CO.,LTD.

NK-160

《全油圧式》トラッククレーン

1）取扱の簡単な全油圧式伸縮ブーム（フルパワー式）

■ 9.5m～23.5mまで伸長される《3段》ブームは、全油圧式で、レバー1本の操作により任意の長さまで同時等長伸縮ができます。したがいまして狭く入り組んだ現場での荷役運搬、鉄骨組立、プレハブ建築等の作業が極めて容易に、しかも迅速に実施することができ、すばらしい性能を発揮します。

■ ブーム構造のバランス配分は、同クラスのクレーンに比べ優れており、先端ブームがより軽く設計してありますから作業中にブームの横ゆれが少なく安定したクレーン作業ができます。

2）簡単になった《カンガルー式》ジブブーム

主ブーム下面に格納されるジブブームの着脱操作が簡単になりました。

■ ジブフックをとりつけたままで主ブームの伸縮操作ができます。

■ ジブブーム着脱操作のペンダントがロッド式であるため操作が簡単であり、操作する場所も狭い所でも十分できます。

3）長尺物荷役に最適な独特のブーム起伏機構

起伏機構は、すでに定評をいただいております後方直押式で《フトコロ》が広いため、長尺物の荷役作業や狭い現場でのクレーン作業に一段と威力を発揮します。

特に前方直押式にありがちなシリンダの損傷がまったくなく、その上、ブームを地面近くまで下げることができますからジブの装着、保守点検が簡単にできます。

4）重作業に強いウインチ機構（フレオマチックウインチ）

ウインチ機構には、強力で高圧なプランジャ型のポンプとモータを採用しておりますから長時間にわたるクレーン作業でも故障が少なくビクともしません。

■ ドラム容量は、従来より大容量になっておりますからロープを掛かえる必要がなく、地下揚程も十分確保できます。

■ ウインチは、作業状態によってロープのスピードを動力降下、自由降下と自動的に、無段変速することができます。

5）一段とスムーズになったフリーフロー式旋回機構

旋回機構に使用してあるモータおよびポンプは、独立式であるため、ウインチ、起伏、テレ操作がそれぞれ独自にでき、旋回にはまったく影響を受けることがありません。特に、フリーフロー式を採用した旋回帯は、ナメラカでスムースな旋回ができ、クレーン作業の際、荷物の横振れがなくなりました。さらに半ブレーキやロック操作が思いのままにできます。

6）一段とラクになった運転室

■ ワイドなガラスに囲まれた運転室は、以前にもまして明るく、視野が広くなりましたから高所作業でも作業地点の確認も確実にできます。

■ レバー、計器類などの配置は、一段と見易すくなっており、あわせてリクライニングシートの採用により、ユッタリした姿勢でオペレータは長時間作業を持続することができます。

7）完備された安全装置

荷重計　過巻警報装置　ブーム俯仰安全装置　ブーム伸縮安全装置　ドラムロック装置　アウトリガロック装置　油圧安全弁（リリーフバルブ）　ブーム角度指示装置

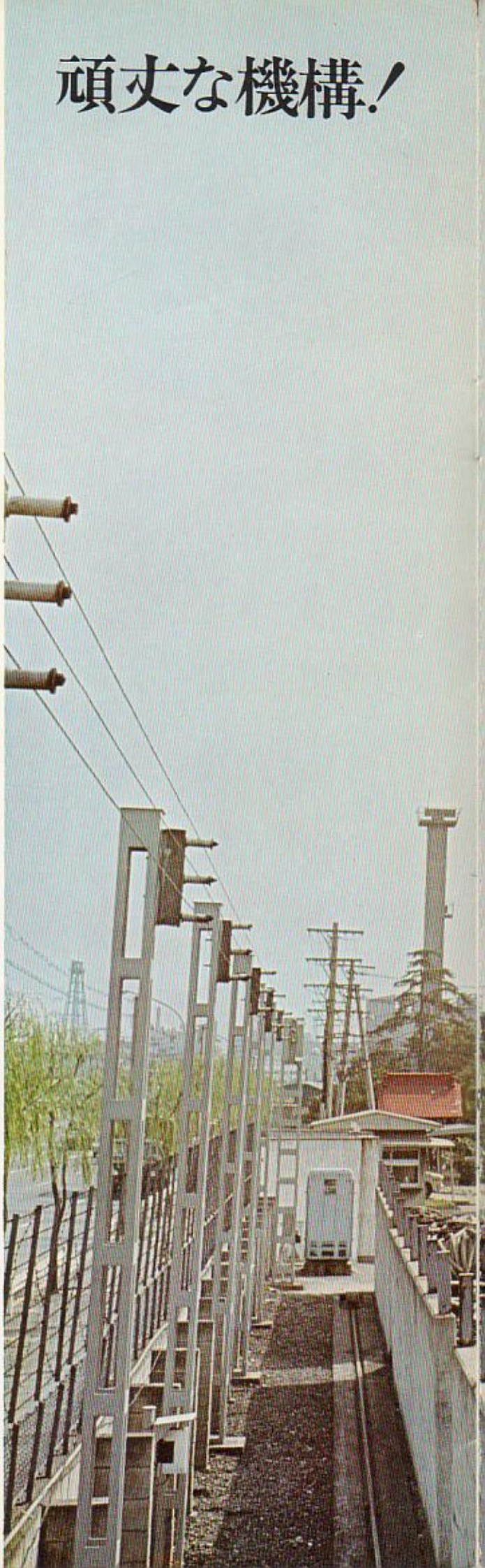

頼りになる奴です

使いやすく，簡単！タフな機構

人間工学を応用した操作機構

- 前後移動調整が自由にできるリクライニングシートを取付けてありますからオペレータはラクな姿勢で長時間作業が続行できます。
- 計器類は、オペレータの見やすい左前方の一ケ所にまとめてあります。
- 荷重計をはじめとする安全機構は、細心の注意をはらって設計してあります。
- 2つの強力な油圧ポンプを装備しておりますので旋回操作とウインチ、ブームの伸縮、起伏の各操作を同時におこなうことができます。

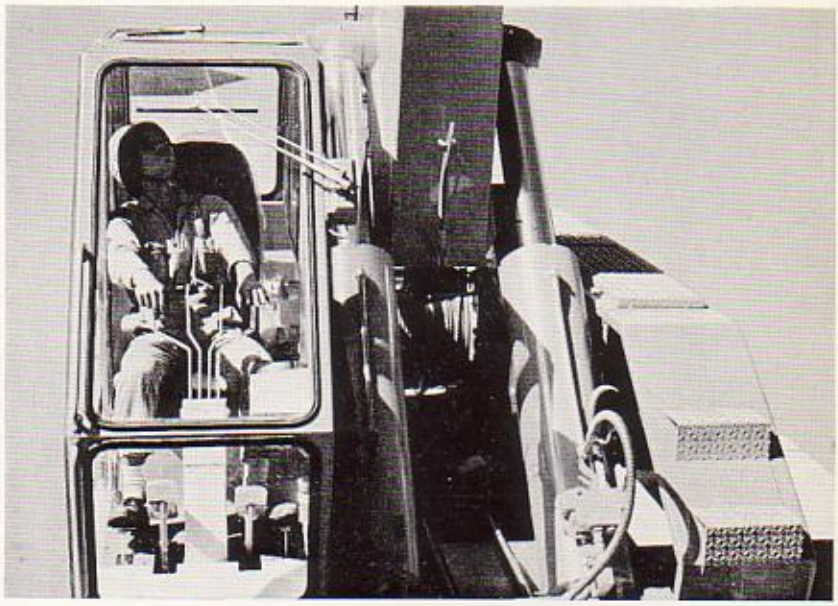

広びろとした運転室内

前後、左右、上方などあらゆる方向は、ワイドで大きなガラス張りになっておりますから視界、明るさ、換気ともに一段と良くなっております。

水平保持が確実！頑強なアウトリガー

- 4基のアウトリガーは、H型垂直軸独立操作方式であり、水準器も取付けておりますから整地はもちろん、不整地でも迅速、簡単に水平設置ができます。
- 踏張り高さは自由に調整でき、左右の張出し幅も変えることができますから狭い現場での作業も安全にできます。（踏張り幅は、4.8m）

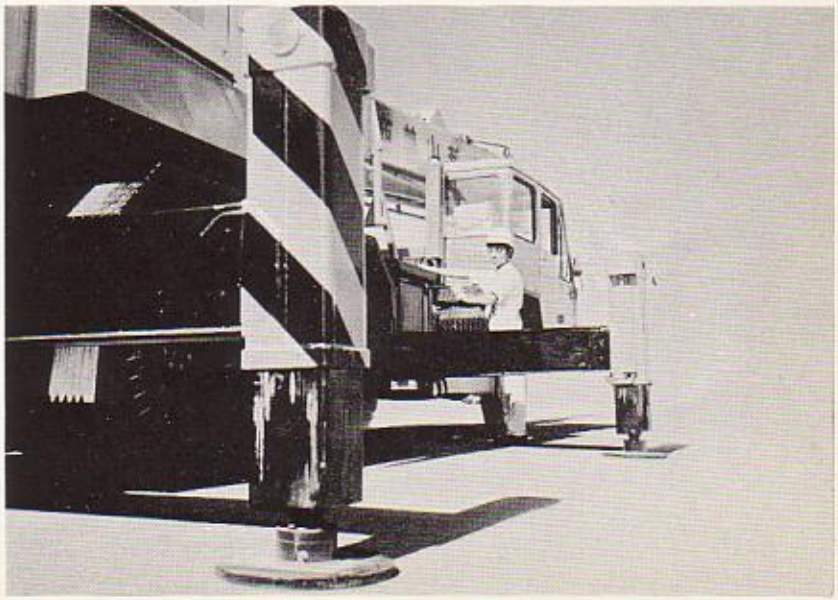

KATO

定格総荷重表

（単位 ton）

作業半径（m）	アウトリガ使用 9.5mブーム 後方	9.5mブーム 側方	16.5mブーム 後方	16.5mブーム 側方	23.5mブーム 後方	23.5mブーム 側方
3.0	16.00		10.00			
3.5	14.10		10.00			
4.0	12.50		10.00			
4.5	11.20		10.00			
5.0	10.00		10.00		5.50	
5.5	8.60		8.60		5.50	
6.0	7.50		7.50		5.50	
6.5	6.70		6.70		5.50	
7.0	6.00		6.00		5.50	
7.4	5.50		5.50		5.50	
8.0	4.80		4.80		4.80	
8.5			4.40		4.40	
9.0			4.00		4.00	
10.0			3.40		3.40	
11.0			2.90		2.90	
12.0			2.50		2.50	
13.0			2.10		2.10	
14.0			1.90		1.90	
16.0					1.40	
18.0					1.10	
20.0					0.80	
22.0					0.60	

ブーム角度（度）	アウトリガ伸張時 後方 側方 ジブ作業
80	2.00
75	2.00
70	2.00
66	2.00
60	1.30
55	1.00
50	0.75
45	0.50

〔注意〕

1．本表の定格総荷重は水平堅土上における値で本機の保証できる最大荷重を示しており、つり具の自重（主つり具250kg、補つり具100kg）を含んだ値です。ただし上表は、ブームおよびジブのたわみを含んだ実際の値にもとづいています。

2．本機の定格総荷重は転倒荷重の78%以内の値でありますが、機械の強度によってきめられた値でありますから絶対に定格総荷重を越える作業を行なってはなりません。

3．ブームの長さが規定の長さを越える場合は1段階上のブーム長さの定格総荷重で作業を行なってください。

作業範囲図

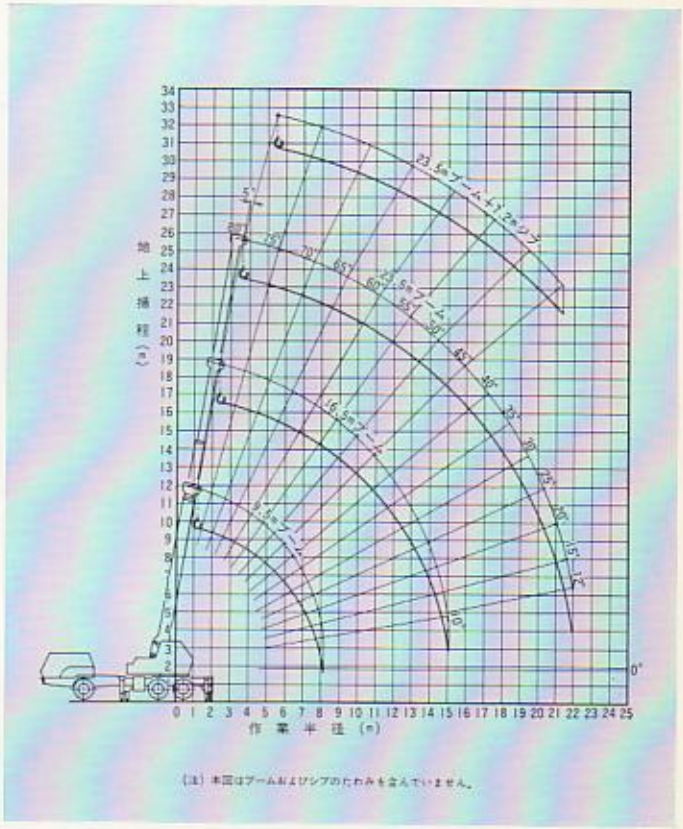

4．メーンブームを使用する場合の作業半径は22mを越えてはなりません。

5．ジブをブーム先端に装着したままで主つり具を使用する場合は上表の定格総荷重より400kgを差引いてください。

6．ジブブームで作業する場合はブーム角度を基準にしますが45度以下にしてはなりません。

7．表中の定格総荷重において　　部分は機械の強度によって定められ他は機械の安定によって定められています。

主要諸元

クレーン名称			16tトラック・クレーン（クラス3−3.4）
型式名称			カトウNK−160型 全油圧式トラック・クレーン
性能	クレーン容量（アウトリガ使用 後方・側方）		16t×3m（9.5mブーム） 10t×5m（16.5mブーム） 5.5t×7.4m（23.5mブーム） 2t×13.5m（23.5mブーム+7.2mジブ）
	アウトリガ張出巾		4,800mm
	ブーム長さ		9.5m〜23.5m（3段）
	ジブ長さ		7.2m
	最大地上揚程		23.5m（23.5mブーム時） 30.8m（23.5mブーム+7.2mジブ時）
	巻上・巻下速度（自由降下可能）	ロープ速度	主巻・補巻　63m/min
		フック速度	主巻（6本掛）10.5m/min 補巻（1本掛）63m/min
	ブーム上げ時間		47sec（−5°〜80°）
	ブーム伸縮速度		伸0.10m/sec　縮0.13m/sec
	旋回速度		2.19r.p.m.（360°全旋回）

要目	ワイヤー・ロープ	主巻　16φ×200m 補巻　16φ×90m
	巻上装置	オイルモータ駆動　平歯車減速式 クラッチ、ブレーキ付（自由降下可能）
	旋回装置	オイルモータ駆動 平歯およびウオーム減速式　ブレーキ付
	ブーム起伏装置	シリンダ直押式
	アウトリガ装置	油圧垂直支持式　4基
	旋回サークル	複列ボールベアリング式
油圧装置	オイルポンプ	プランジャ型とギヤー型のコンビネーションポンプ
	巻上用オイルモータ	バリアブル・プランジャ型
	旋回用オイルモータ	ギヤー型
	コントロールバルブ	マルチプル自動復元式
	シリンダ	高圧ダブルアクティング式
安全装置	①荷重計　②過巻警報装置　③ブーム起伏安全装置　④ブーム伸縮安全装置　⑤ドラムロック装置　⑥アウトリガロック装置　⑦油圧安全弁（リリーフバルブ）　⑧ブーム角度指示装置	
架装車種	三菱　K150 日産ディーゼル　4TW20C 日野　ZT100	

■本カタログの仕様は予告なく変更することがあります。

外観図

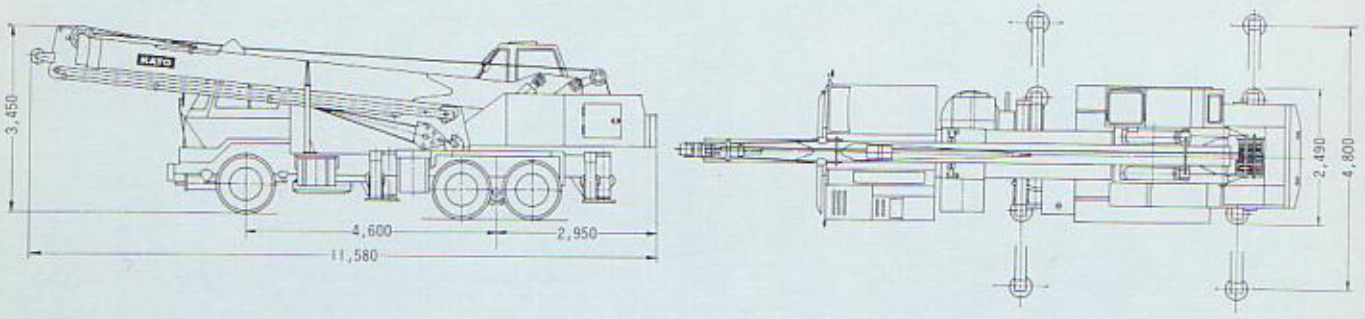

三菱K150

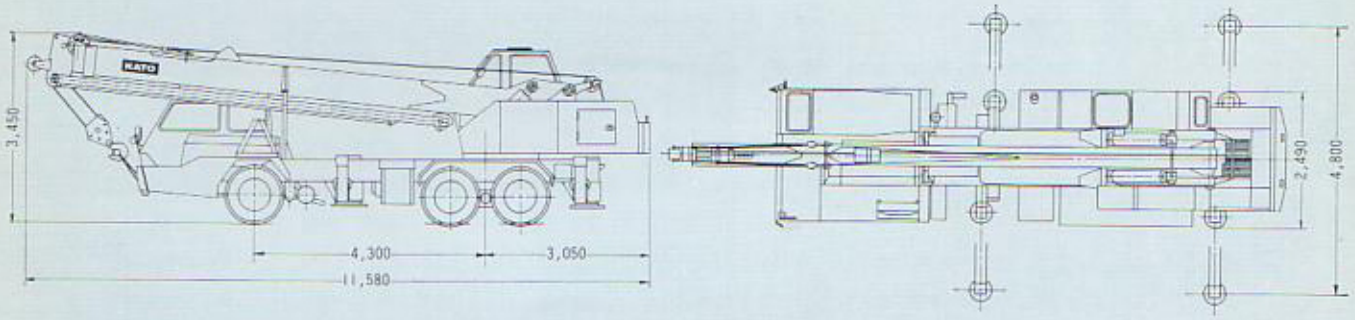

ニッサンディーゼル4TW20C

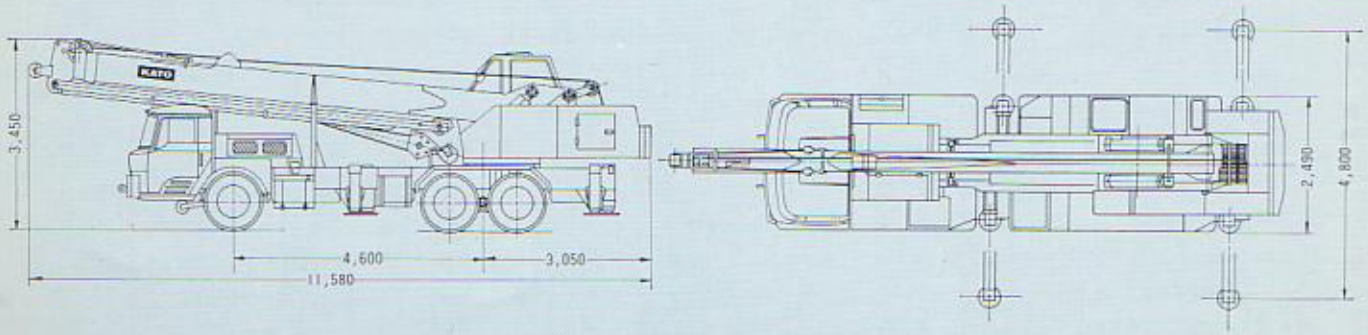

日野ZT100

KATO

KATO株式会社 加藤製作所

本　　社	東京都品川区東大井1丁目9番37号	電話 東京 03 (471) 8111(大代表)	〒140
東京事務所	東京都港区芝西久保桜川町2 (第17森ビル)	電話 東京 03 (591) 5111(大代表)	〒105
		電話 東京 03 (591) 4111(代　表)	〒105
大阪支店	大阪市東淀川区西中島2丁目24番地	電話 大阪 06 (303) 1131(大代表)	〒532
名古屋支店	名古屋市中村区米屋町2番地(埼玉銀行ビル)	電話 名古屋 052 (582) 5601番(代表)	〒450
広島支店	広島市中町7番41号 (不銀ビル)	電話 広島 0822 (48) 0461番(代表)	〒730
仙台支店	仙台市中央2丁目1番7号(仙台三和ビル)	電話 仙台 0222 (22) 4896番(代表)	〒980
岡山支店	岡山市磨屋町9番18号(岡山県農業会館ビル)	電話 岡山 0862 (31) 1291番(代表)	〒700
九州支店	福岡市天神1丁目14番16号(不銀ビル)	電話 福岡 092 (78) 5571番(代表)	〒810
小倉営業所	北九州市小倉区紺屋町4番6号(北九州ビル)	電話 小倉 093 (55) 5088番(代表)	〒802
大分営業所	大分市都町2丁目7番18号(新大和ビル)	電話 大分 09752 (6) 6650番(代表)	〒870
札幌営業所	札幌市北2条西2丁目(北炭ビル)	電話 札幌 011 (241) 2888番(代表)	〒060
静岡営業所	静岡市寿町6－25(日成ビル)	電話 静岡 0542 (86) 3141番(代表)	〒420
富山営業所	富山市桜橋通2－25(第一生命ビル)	電話 富山 0764 (32) 8168番(代表)	〒930
松山営業所	松山市一番町1丁目14番10号(井出ビル)	電話 松山 0899 (43) 5240番(代表)	〒790
横浜営業所	横浜市神奈川区沢渡16(高島台第二ビル)	電話 横浜 045 (311) 7992番(代表)	〒221
高崎営業所	高崎市石原町52(大生興業㈱内)	電話 高崎 0273 (25) 1311番(代表)	〒370
姫路営業所	姫路市豊沢町89(USビル)	電話 姫路 0792 (82) 0155番(代表)	〒670
千葉営業所	千葉市稲毛東1丁目7番	電話 千葉 0472 (42) 7746・7747番	〒280
徳山営業所	徳山市糸町1丁目15番(住友生命糸町ビル6階)	電話 徳山 0834 (22) 2426番(代表)	〒745
鹿児島営業所	鹿児島市中央町26-18号(鹿児島信販ビル8階)	電話 鹿児島 0992 (51) 3317番	〒890
郡山営業所	郡山市駅前1丁目9番15号(こくぶんビル)	電話 郡山 0249 (32) 1811番	〒963

N1604611 10000(M)